OVINOVACÍ STROJ ZWP 900B

Model 900B je poloautomatický ovinovací stroj určený k balení kufrů, zavazadel a kusových zásilek obdélníkového tvaru do průtažné fólie. Tento ovinovací stroj je hojně využíván v eshopech a ostatních provozech, kde denně expedují více zásilek. Ovíjecí stroj umožňuje i zabalení více kusů k sobě a vytvoření jedné zásilky z několika balíků.
Barevný dotykový displej s úhlopříčkou 7,2" umožňuje snadné a intuitivní nastavení balicích programů i jednotlivých parametrů ovíjení. Spolehlivý a přesný provoz stroje zajišťuje řízení pomocí PLC.



Technické vlastnosti

- Konstrukce stroje z lakovaného ocelového plechu
- Pohyb foliových saní zajištěný řetězovým převodem
- Výška baleného produktu: 250–850 mm
- Řízení pomocí PLC a barevného dotykového displeje 7,2"
- Resetovací tlačítko v souladu s požadavky CE
- Motorové předpínání fólie nastavené na 200 % s možností změny převodového poměru na 100, 150 nebo 250 %
- Boční otvory pro snadnou manipulaci se strojem pomocí
- vysokozdvižného vozíku
- Frekvenční měnič zajišťující pozvolný rozjezd a přesné zastavení otočného stolu ve výchozí poloze
- Počítadlo balicích cyklů

Parametry nastavitelné z ovládacího panelu

- Počet ovinů ve spodní a horní části
- Nastavitelná rychlost pojezdu foliových saní
- Nastavitelné zpoždění fotobuňky

Nastavitelné programy

- Program balení nahoru a dolů
- Program balení pouze nahoru
- Manuální režim ovládání stroje
- 8 programovatelných cyklů z dotykového panelu

LS Schneider Electric PEPPERL+FUCHS SENSING YOUR NEEDS

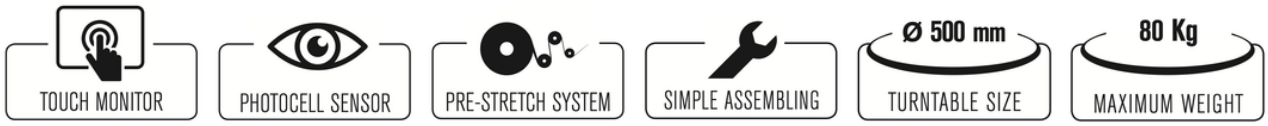

Servis

Vlastní servisní tým	Telefonická technická podpora ZDARMA	Náhradní díly skladem
Dlouholeté zkušenosti v obalové technice	Rychlá servisní reakce	Zaškolení obsluhy a technické poradenství

Technické údaje

Parametr	Hodnota pro ZWP 900B
Napínání folie	Motorové předpínání 200%
Instalovaný příkon	1,25 kW
Průměr točny	440 mm
Opce	Změna předpínání 100/150/250 %; fotobuňka na černé zboží
Hmotnost stroje	150 kg
Maximální rozměr produktu (D×Š)	250-1200×200-400 mm
Maximální výška produktu	250-850mm
Maximální hmotnost produktu	80 kg
Role stretch folie	Ø 280 mm, výška 500 mm, dutinka 76 mm, tloušťka 12-35 µm, max. 16 kg

LAYOUT

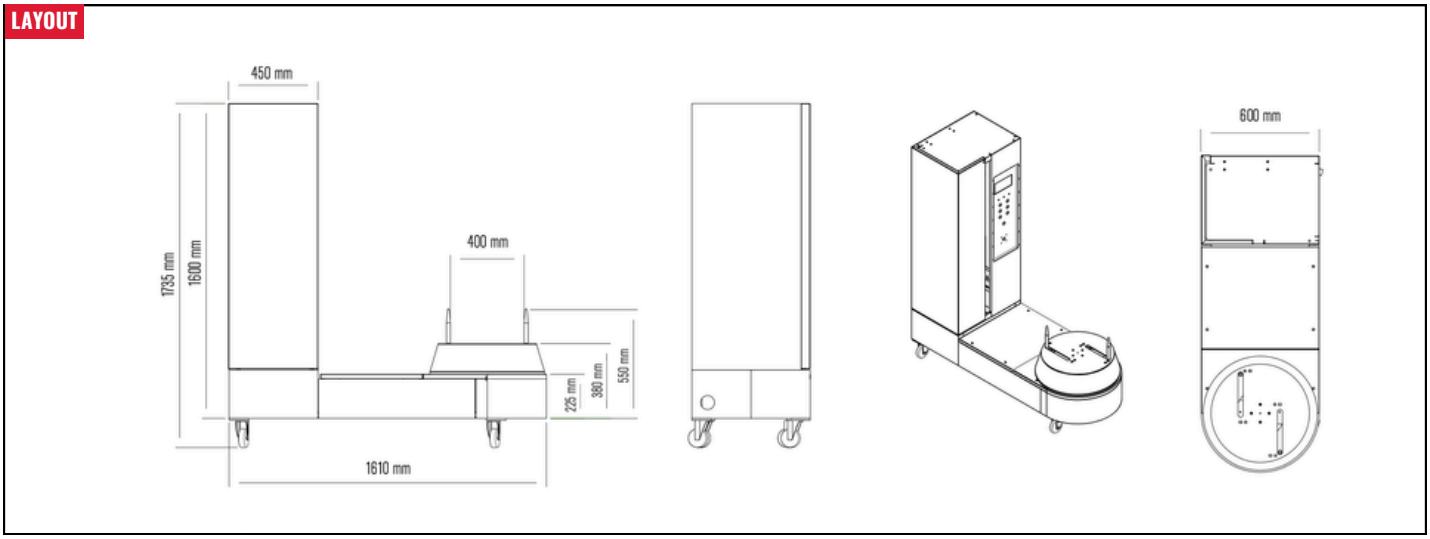

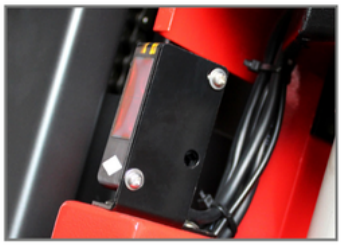




Motorové předpínání

Parametr	Motorové předpínání
Princip	Předpínání pomocí poháněných válců
Hlavní výhody	Výrazná úspora fólie, vysoká stabilita nákladu a nižší provozní náklady